VÁLVULAS DE ESFERA para soldar
PARA TUBERÍAS ENTERRADAS

WELDING BALL VALVES FOR UNDERGROUND PIPES

VANNES SPHÉRIQUES À SOUDER POUR CANALISATION ENTERRÉES

Pasaje total - Full bore - Passage intégral

Protección superficial a base de resinas epoxi

Epoxy resin surface protection

Protection superficielle à base de résines époxy

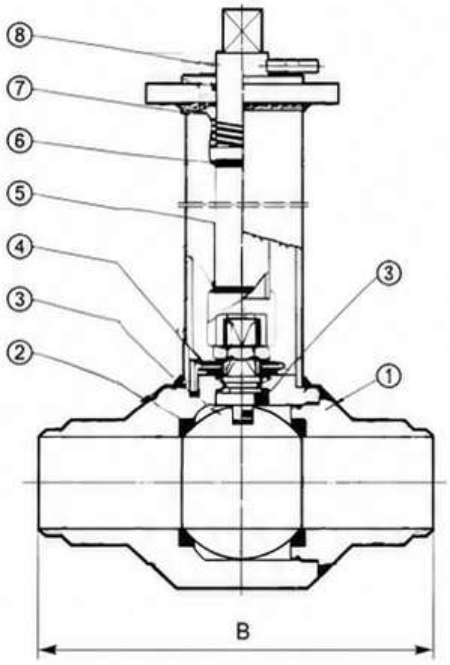

POS	DESCRIPCIÓN description	MATERIALES materials-matériaux
1	CUERPO body - corps	ASTM A 105/UNI Fe 510
2	EXTREMO end - bout	ASTM A 105
3	ESFERA sphere - sphère	ASTM A 182 F6/ASTM A 743 CA15
4	EJE stem - pied	ASTM 182 F6
5	ASIENTO seat - siège	PTFE + 15% vidrio
6	CONTACTO ANTIESTÁTICO contact antistatic - contact antistatique	AISI 316
7	O-RING EJE o-ring stem - o-ring pied	VITON
8	JUNTA ANTIFUEGO fire-resistant gasket - joints résistant au feu	GRAFOIL

- ANSI 150 -

Para 6" - 8" - 10" - 12" se recomienda el uso de reductor

For 6" - 8" - 10" - 12" is suggested to use a reducer

Pour 6" - 8" - 10" - 12" il est conseillé l'usage du réducteur

DN		1"½	2"	2"½	3"	4"	5"	6"	8"	10"
B	mm	770	770	780	780	800	840	860	880	925
H	mm	191	216	242	283	305	381	458	521	559
Ø D	mm	42	53	66	74	98	120	125	250	285
Ø T	mm	14	16,7	26	36,7	42,2	70	110	174	362
CÓD. COD.		3.20.04	3.20.06	3.20.07	3.20.08	3.20.10	3.20.11	3.20.12	3.20.13	3.20.14